შპს დეკადერი

ტაბახმელში ვისტა გარდენის ტერიტორიაზე
ზედა სკვერის მოწყობის პროექტი
ლითონის 36 მ^2 ნავესი

კონსტრუქციული ნაწილი

თბილისი 2026წ

განმარტებითი ბარათი კონსტრუქციულ ნაწილში

დასაპროექტებელი ნავესის კონსტრუქციული ნაწილი დამუშავებულია პროექტის არქიტექტურული ნაწილის შესაბამისად.
ნავესის კონსტრუქცია წარმოადგენს ლითონის ჩარჩოვან კონსტრუქციას, რომელსაც გეგმაში მართკუთხა ფორმა აქვს. მისი გრძივი პარამეტრია 7.20 მ ხოლი განივი პარამეტრია 5.0 მ-ია.
სიმაღლე 2.5 მ-ია.
ნაგებობა კონსტრუქციული თვალსაზრისით გადაწყვეტილია ფოლადის ჩარჩო კარკასოვან სისტემაში. მისი მზიდი ნაწილი გაანგარიშებულია როგორც ვერტიკალურ ისე ჰორიზონტალურ დატვირთვებზე (სეისმურობა 8 ბალი) ნაგებობის პროექტირებისას გამოყენებულია დღეისათვის საქართველოში მოქმედი ნორმატიული დოკუმენტაცია „სამშენებლო ნორმები და წესები". კერძოდ:

1) პნ 02.01-08 „შენობებისა და ნაგებობების საძირკვლები".
2) სნ-წ-2.01.07.-85 „დატვირთვები და ზემოქმედებანი".
3) პნ-01-01-09 „ სეისმომედეგი მშენებლობა".
4) პნ 03.01-09 „ბეტონისა და რკინაბეტონის კონსტრუქციები"
5) სნ-წ-II-28-73* და სნ-წ-2.03.11..85 „სამშენებლო კონსტრუქციების დაცვა კოროზიისაგან."

გაფრთხილება
1. განსაკუთრებული ყურადღება მიექცეს პროექტში მითითებული ბეტონის მარკის დაცვას. მარკიანობის დაუცველობის შემთხვევაში უნდა მოხდეს შენობის მზიდი ელემენტების გაძლიერება.
2. მოცემული კონსტრუქციული ნახაზების განხილვა მოხდეს არქიტექტურულ ნახაზებთან ერთად. მშენებლობის დაწყების წინ პროექტის არქიტექტორის და სამშენებლო ორგანიზაციის მიერ გადამოწმდეს კონსტრუქციული და არქიტექტურული ნახაზების შესაბამისობა შენობის გეომეტრიიდან და ზომებიდან გამომდინარე. ასევე სამშენებლო ორგანიზაციის მიერ გადამოწმდეს ცხრილებში მოცემული სამშენებლო მასალების რაოდენობა. შედეგები ეცნობოს პროექტის კონსტრუქტორს საჭიროების შემთხვევაში პროექტის კორექტირებისთვის.

გეოლოგიური კვლევა ძიების მასალებზე დაყრდნობით საპროექტო შენობის სამშენებლო მოედანზეე გამოყოფილია გრუნტების 5 ფენა:
ფენა №1 ნიადაგის ფენა: - ნაყარი.
ფენა №2 – თიხოვანი გრუნტი, მუქი მოყვითალო
ფენა №3 – თიხოვანი გრუნტი, ღია მოყვითალო
ფენა №4 – ძლიერად გამოფიტული ძირითადი ქანები,
ფენა №5 – ნახევრად გამოფიტული ძირითადი ქანები,
პროექტით განსაზღვრულ იქნა საძირკვლების მოწყობა ფენა №3 – თიხა გრუნტზე, მოყვითალო-ყავისფერი, ნახევრადმყარი კონსისტენციის. საანგარიშო წინაღობა ერთღერძა კუმშვაზე Ro=2.7 კგ/სმ^2
საკვლევ სიღრმეზე წყლის არსებობა არ დაფიქსირდა.

პროექტის კონსტრუქციულ ნაწილში გამოყენებულია შემდეგი საპროექტო გადაწყვეტები:
1. საძირკვლები - მონ. რ/ბ. წიბობანი ფილა წიბოს პარამეტრებიათ 40X30სმ. ფილის სიმაღლთ 15სმ. საძირკვლის ქვეშ მოეწყოს დატკეპნილი მდინარის ბალასტის ბალიში სისქით 20სმ. მიწასთან შეხებაში მყოფი მონ. რ/ბ. კონსტრუქციების ბეტონის კლასი სიმტკიცის მიხედვით B-25, არმატურა B-500c კლასისაა.
2. სვეტები - ლითონის მილკვადრატი 100X3; მეტალის კლასით(steel S275)GOST 30245-2012
3. კოჭები - ლითონის მილკვადრატი 100X3; მეტალის კლასით(steel S275)GOST 30245-2012;

ლითონის კონსტრუქციები დამუშავებულია KM -ის დონეზე, ქარხანა დამამზადებლის მიერ KMD -ის დონის ნახაზები უნდა შეთანხმდეს კონსტრუქტორთან
ლითონის კონსტრუქციის პროფილების და სამონტაჟო ელემეტების მეტალის კლასად გამოყუბული იქნას მეტალი კლასით S275 და S355.
ლითონის კონსტრუქციის პროფილები და სამონტაჟო ელემეტები დამუშავდეს და შეიღებოს ანტიკოროზიული ლაქ საღებავით.
არმირაბისას გამოყენებულია არმატურა B-500c და B-500b კლასის, საქართველოს მთავრობის დადგენილება №541 „არმატურისათვის დადგენილი მინიმალური მოთხოვნები" პუნქტი 1-ით მიღებული ტექნიკური გრადაციებით.

ზ ო გ ა დ ი შ ე ნ ი შ ვ ნ ე ბ ი

1. მშენებლობის ორგანიზაციამ უზრუნველყოს მონოლითური რკ.ბ-ის კონსტრუქციებში (ლენტური საძირკველი, ფილები, სვეტები) ბეტონის ჩაწყობა უწყვეტად
2. რკ.ბ-ის ელემენტების დაბეტონებისას უნდა გაეწიოს კონტროლი ბეტონის კლასს, ვიბრირებას, დაბეტონების ხარისხს და შრობის პროცესს, თანახმად ГОСТ 10180-78; ГОСТ 18105.0-80; ОСТ 18105.1-80; ГОСТ 18105.2-80;
3. რკ.ბ–ის კონსტრუქციებში გამოყენებულია B-500C და A-240Cკლასის არმატურები ГОСТ Р 52544-2006, შემოწმებული იქნას არმატურის ხარისხი და შედგეს არმატურის გამოცდების შესაბამისი აქტები.
4. კარკასის ღეროვან ელემენტებში განივი არმირება შესრულდეს შეკრული არმატურის საკიდების მეშვეობით, რომელთა ბოლოები გადაიღუნოს და ჩაანკერდეს კონსტრუქციის ტანში.
5. სვეტებში და კედლებში გრძივი მუშა არმატურების გადაბმა განხორციელდეს პირგადადებით, ღეროების რაოდენობის შესაბამისად და ნახაზებზე ნაჩვენები გადაბმის მიხედვით, სადაც არმატურათა 50% გადაებმება სხვადასხვა დონეზე.
6. არმატურების მოღუნვა განხორციელდეს ცივად (გაცხელების გარეშე).
7. საძირკვლები და გრუნტზე მოწყობილი ფილა გრუნტის მხრიდან დაიფაროს ჰიდროიზოლაციით.
8. საინჟინრო ხვრელების მოწყობა მონოლითური ფილების დაბეტონებისას განხორციელდეს არქიტექტურული და საინჟინრო ნახაზების მიხედვით.
9. სამშენებლო სამუშაოები უნდა შესრულდეს "სამუშაოების ორგანიზაციის პროექტის" და "სამუშაოების წარმოების პროექტის" მიხედვით. სამუშაოების

წარმოება უნდა მოხდეს СНиП III-4-80* Техника безопасности в строительстве, СНиП 3.03.01-87 НЕСУЩИЕ И ОГРАЖДАЮЩИЕ КОНСТРУКЦИИ. მოთხოვნების მკაცრი შესრულებით.

10. კონსტრუქციების საყალიბო ნახაზები განხილული იქნას არქიტექტურულ ნახაზებთან ერთად.
11. მშენებლობის გაჩერების შემთხვევაში გათვალისწინებული იქნას კონსერვაციის სამუშაოები, რომელიც შეთანხმებული უნდა იქნას პროექტის კონსტრუქციული ნაწილის ავტორებთან.
12. შენობის ქვაბული მიღებულ იქნას ინჟინერ-გეოლოგის მიერ.

No	Date	Revision	Issued by

მისამართი ADDRESS	ქ. თბილისი სოფელი ტაბახმელა	დამკვეთი COSTUMER	შპს იორკ ჰოლდინგ გრუპი
პროექტი PROJECT	ტაბახმელში ვისტა გარდენის ტერიტორიაზე 36მ^3 ნავესის მოწყობის პროექტი	ნახაზი DRWG	განმარტებითი ბარათი

დეკადერი

პროექტის No PROJECT No	ნახ. კოდი DRWG. CODE	ნახაზის No DRWG. No
YOR-DEC-001	ST-CV	NV-DT-004

დახაზა DRW.BY	კონსტ. STR.EN	მთ.კონსტ. LED.EN	შეამ. APP.BY	მასშტაბი SCALE ცვალებადი
ი.გ.	ი.გ.	ი.გ.	ი.გ.	ფორმატი LAYOUT A3
				სტადია STATUS მ.პ
				რევიზია REVISION R-0

საძირკვლის ფილის მოწყობის გეგმა
მ.1:30

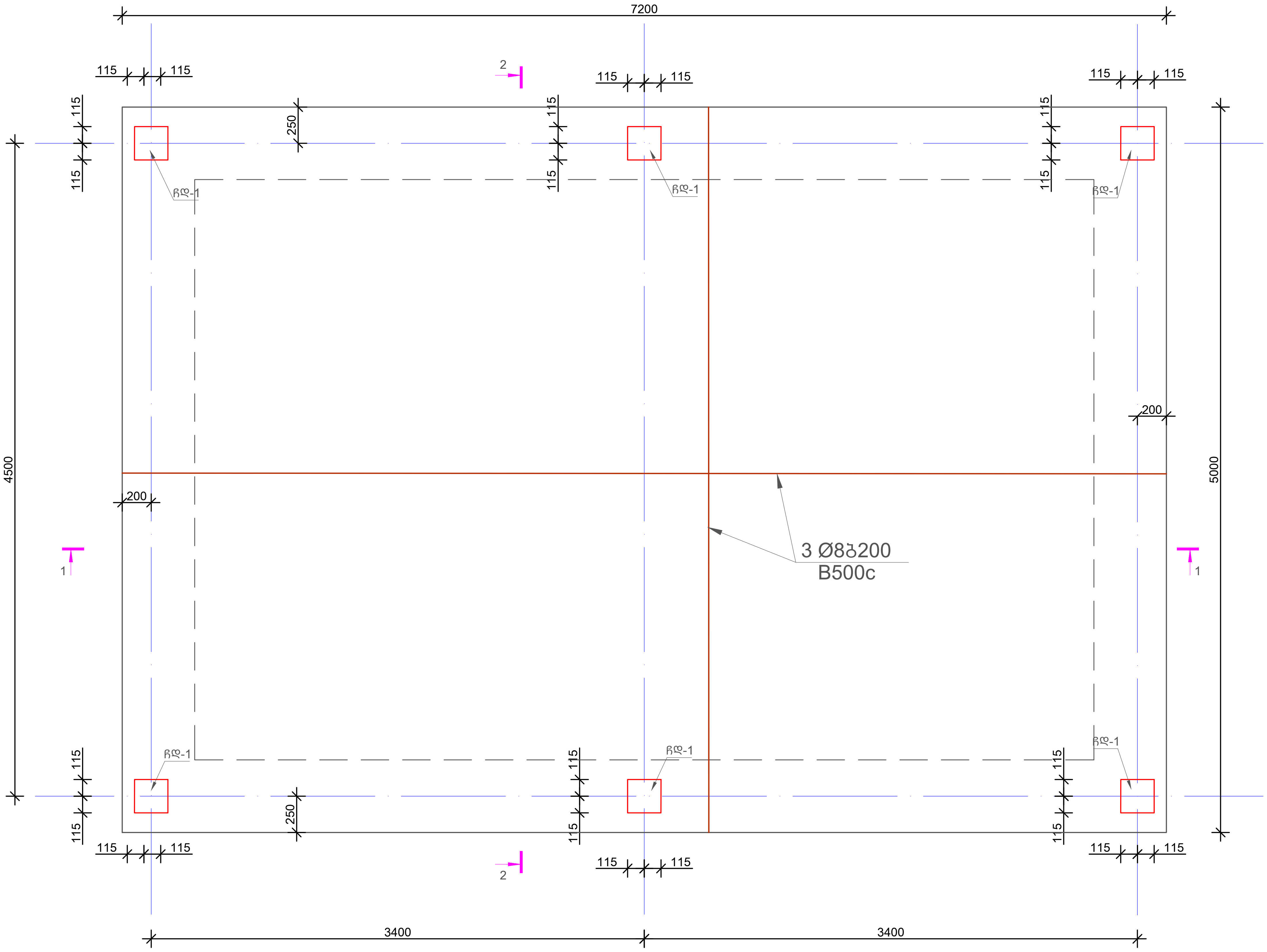

No	Date	Revision	Issued by	მისამართი ADDRESS	დამკვეთი COSTUMER	დეკადერი					
				ქ. თბილისი სოფელი ტაბახმელა	შპს იორკ ჰოლდინგ გრუპი	დახაზა DRW.BY ი.გ.	კონსტ. STR.EN ი.გ.	მთ.კონსტ. LED.EN ი.გ.	შეამ. APP.BY ი.გ.	მასშტაბი SCALE ცვალებადი	
				პროექტი PROJECT	ნახაზი DRWG	პროექტის No PROJECT No	ნახ. კოდი DRWG. CODE	ნახაზის No DRWG. No		ფორმატი LAYOUT A3	სტადია STATUS მ.პ
				ტაბახმელში ვისტა გარდენის ტერიტორიაზე 36მ³ ნავესის მოწყობის პროექტი	საძირკვლის მოწყობის გეგმა	YOR-DEC-001	ST-CV	NV-DT-004		რევიზია REVISION R-0	

ჭრილი 1-1
მ:10

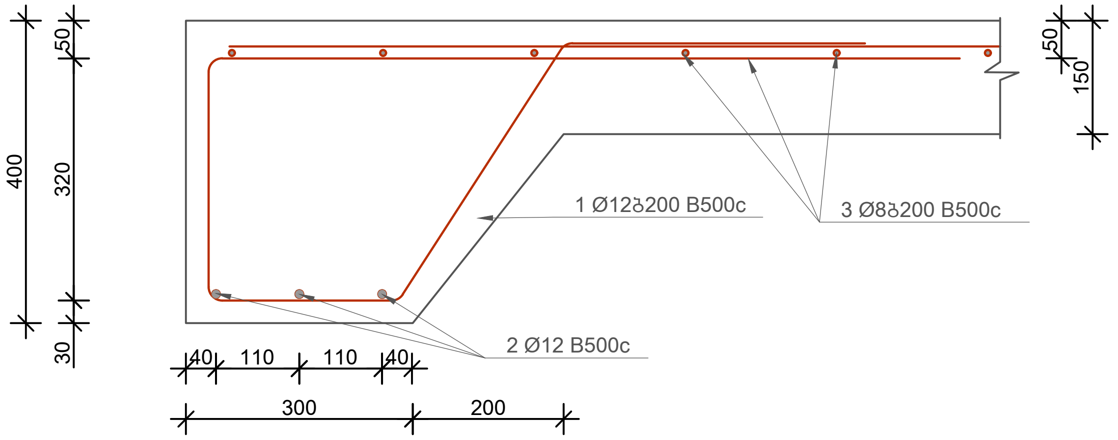

ჭრილი 1-1
მ:10

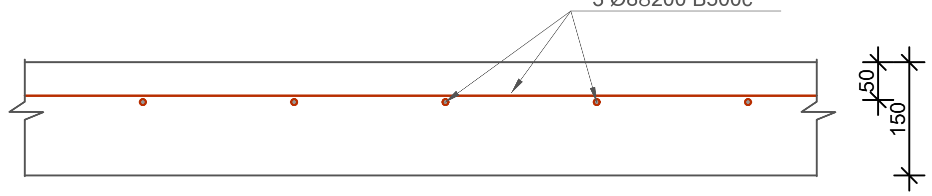

პოზ	Ø [mm]	კლასი	ესკიზი [mm]	ერთ. ზომა [mm]	ერთ. წონა [kg]	რაოდ.	მთ. სიგრძე [mm]	მთ. წონა [kg]	შენიშვნა
1	12	B500C	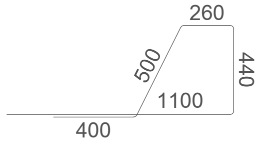 260 500 440 1100 400	2700	2.4	121	326719	290.07	B500c
2	12	B500C	დაიჭრას ადგილზე	1000	0.89	72	71967	63.89	B500c
3	8	B500C	დაიჭრას ადგილზე	1000	0.39	360	359833	141.98	B500c
ბეტონი B25 V=8.0 მ^3				ჯამური წონა 496 kg					

კლასი	Ø [mm]	მთ. სიგრძე [mm]	მთ. წონა [kg]
B500C	8	359833	141.98
B500C	12	398686	353.96
მდინარის ბალასტი V=65.0 მ^3			

No	Date	Revision	Issued by

მისამართი
ADDRESS
ქ. თბილისი სოფელი ტაბახმელა

დამკვეთი
COSTUMER
შპს იორკ ჰოლდინგ გრუპი

დეკადერი

პროექტი
PROJECT
ტაბახმელში ვისტა გარდენის ტერიტორიაზე 36მ^3 ნავესის მოწყობის პროექტი

ნახაზი
DRWG
საქირკვლის ფილის არმირების დეტალები

პროექტის No PROJECT No	ნახ. კოდი DRWG. CODE	ნახაზის No DRWG. No
YOR-DEC-001	ST-CV	NV-DT-004

დახაზა DRW.BY	კონსტ. STR.EN	მთ.კონსტ. LED.EN	შეამ. APP.BY	მასშტაბი SCALE
ი.გ.	ი.გ.	ი.გ.	ი.გ.	ცვალებადი

ფორმატი LAYOUT A3
სტადია STATUS მ.პ
რევიზია REVISION R-0

სვეტების მარკირების გეგმა
მ.1:30

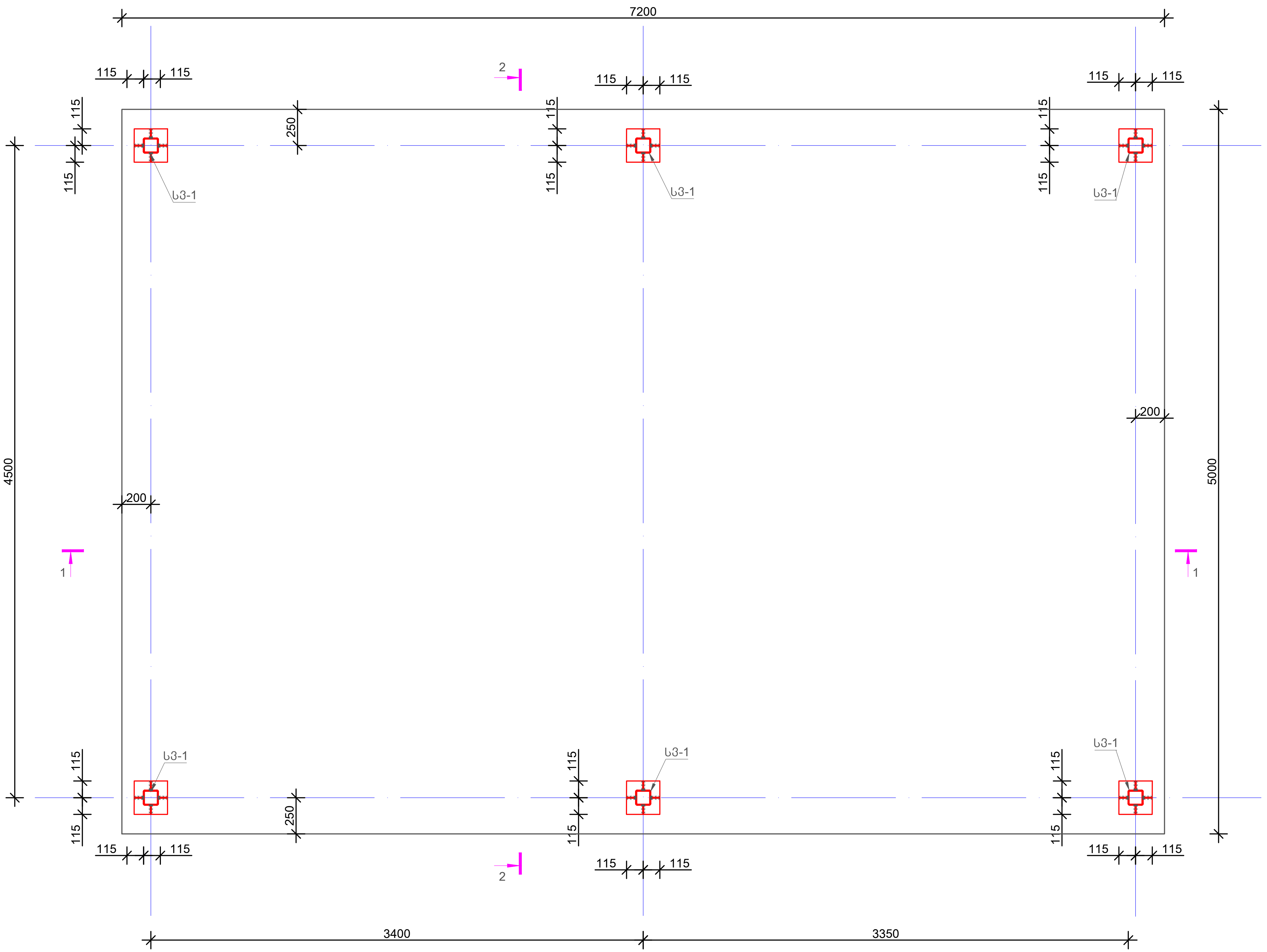

No	Date	Revision	Issued by

მისამართი ADDRESS	ქ. თბილისი სოფელი ტაბახმელა
დამკვეთი COSTUMER	შპს იორკ ჰოლდინგ გრუპი
პროექტი PROJECT	ტაბახმელში ვისტა გარდენის ტერიტორიაზე 36მ^3 ნავესის მოწყობის პროექტი
ნახაზი DRWG	სვეტების მოწყობის გეგმა

დეკადერი

პროექტის No PROJECT No	ნახ. კოდი DRWG. CODE	ნახაზის No DRWG. No
YOR-DEC-001	ST-CV	NV-DT-004

დახაზა DRW.BY	კონსტ. STR.EN	მთ.კონსტ. LED.EN	შეამ. APP.BY	მასშტაბი SCALE
ი.გ.	ი.გ.	ი.გ.	ი.გ.	ცვალებადი

ფორმატი LAYOUT A3

სტადია STATUS მ.პ

რევიზია REVISION R-0

კოჭების მარკირების გეგმა

მ.1:30

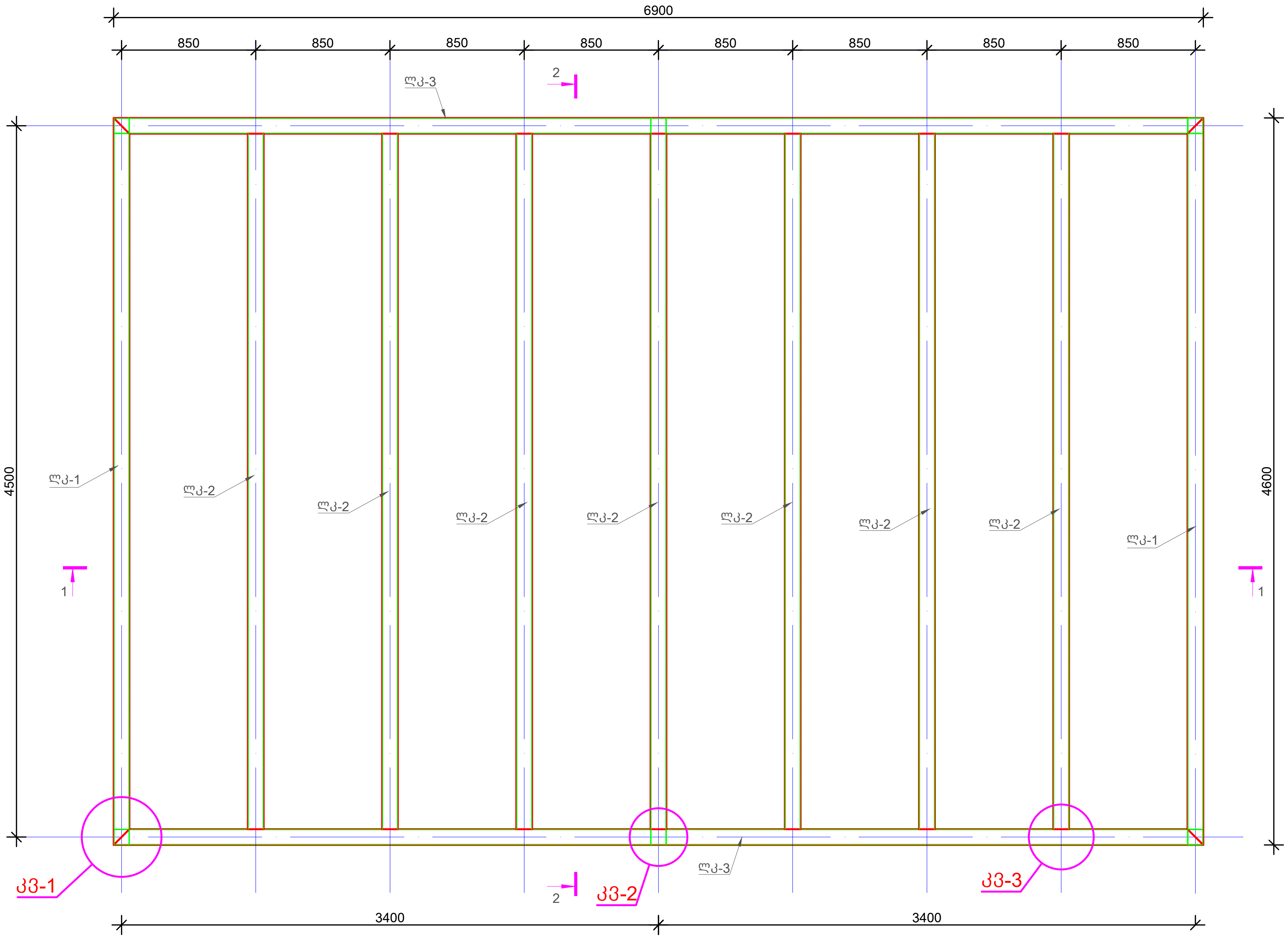

No	Date	Revision	Issued by

მისამართი ADDRESS: ქ. თბილისი სოფელი ტაბახმელა

დამკვეთი COSTUMER: შპს იორკ ჰოლდინგ გრუპი

პროექტი PROJECT: ტაბახმელში ვისტა გარდენის ტერიტორიაზე 36მ^3 ნავესის მოწყობის პროექტი

ნახაზი DRWG: კოჭების მოწყობის გეგმა

დეკადერი

პროექტის No PROJECT No	ნახ. კოდი DRWG. CODE	ნახაზის No DRWG. No
YOR-DEC-001	ST-CV	NV-DT-004

დახაზა DRW.BY	კონსტ. STR.EN	მთ.კონსტ. LED.EN	შეამ. APP.BY
ი.გ.	ი.გ.	ი.გ.	ი.გ.

მასშტაბი SCALE ცვალებადი

ფორმატი LAYOUT A3

სტადია STATUS მ.პ

რევიზია REVISION R-0

კონსტრუქციული ჭრილი 1-1
მ.1:30

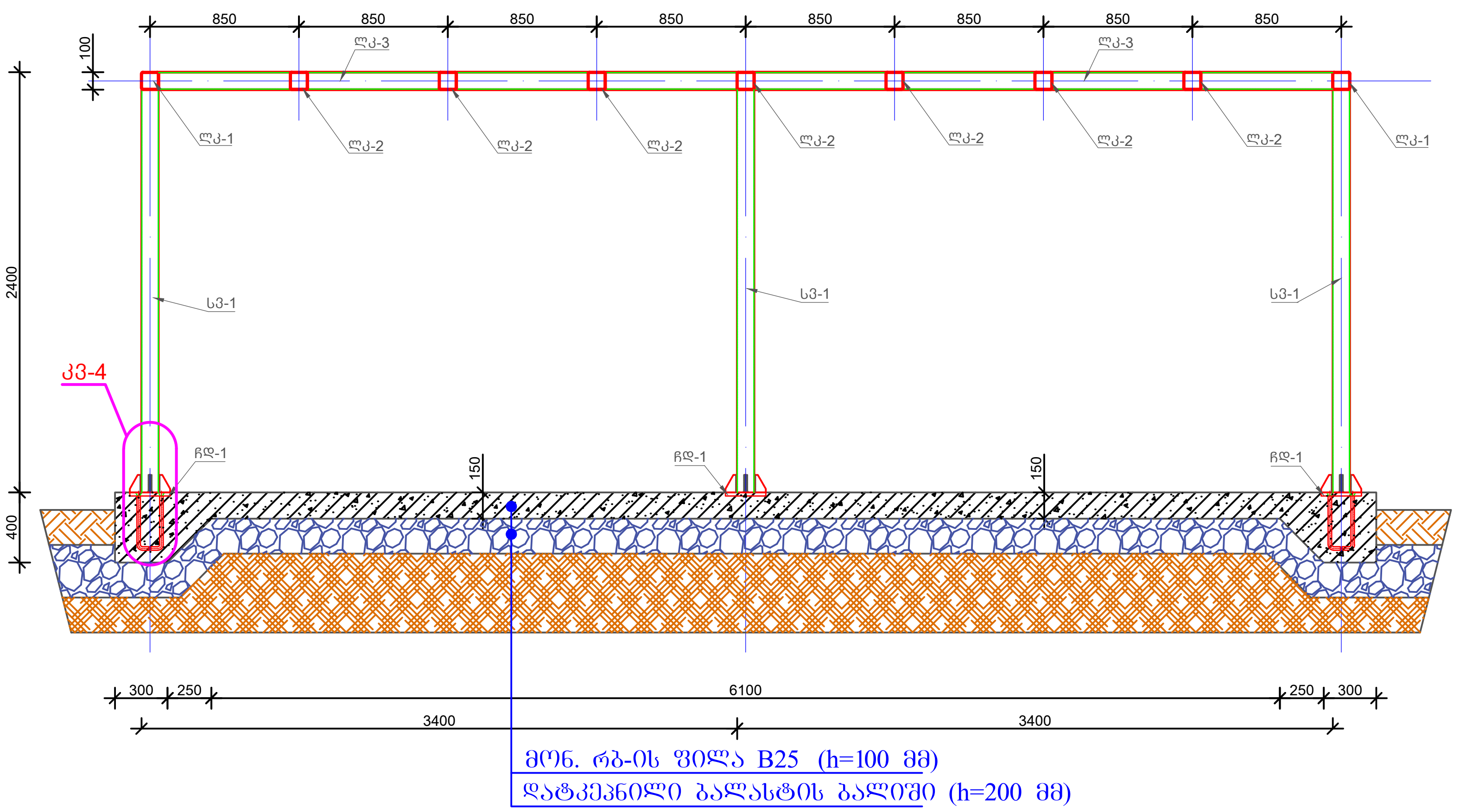

კონსტრუქციული ჭრილი 2-2
მ.1:30

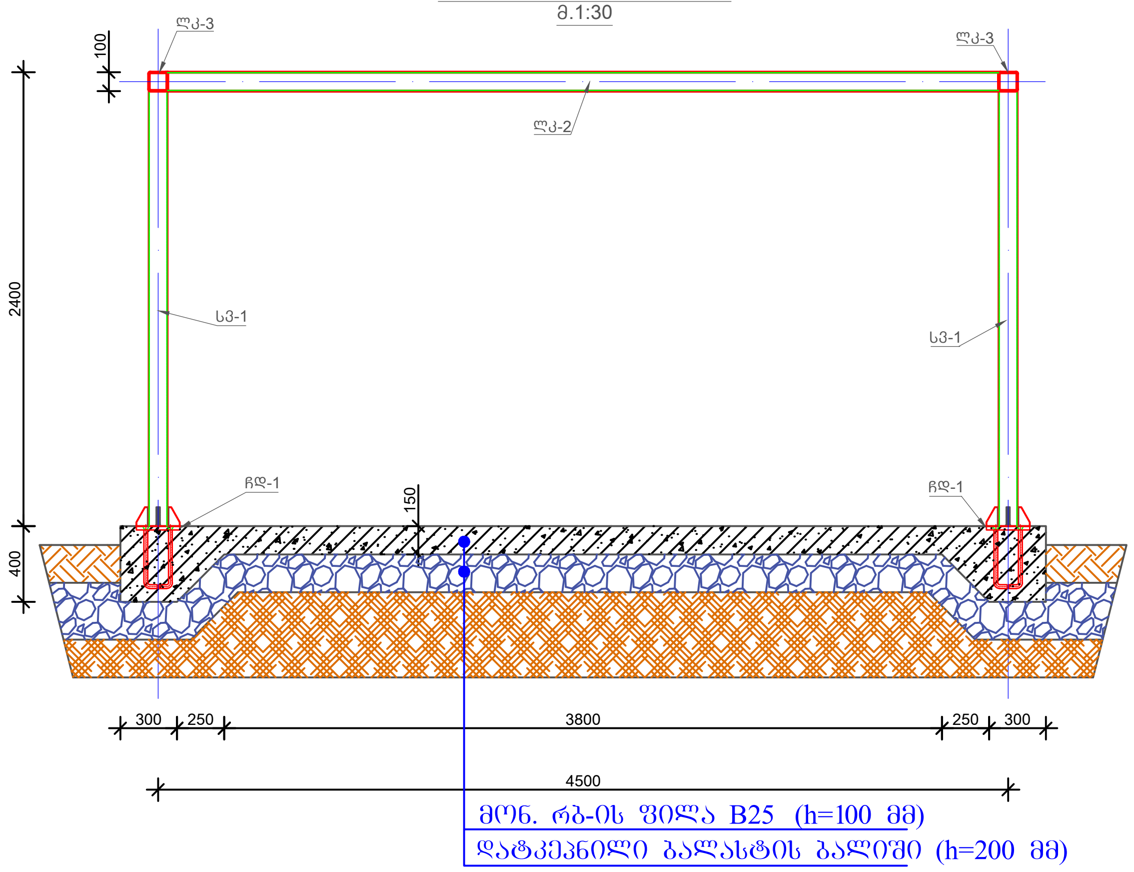

No	Date	Revision	Issued by

მისამართი ADDRESS	ქ. თბილისი სოფელი ტაბახმელა	დამკვეთი COSTUMER	შპს იორკ ჰოლდინგ გრუპი
პროექტი PROJECT	ტაბახმელში ვისტა გარდენის ტერიტორიაზე 36მ^3 ნავესის მოწყობის პროექტი	ნახაზი DRWG	ნავესის მოწყობის კონსტრუქციული ჭრილები

დეკადერი

პროექტის No PROJECT No	ნახ. კოდი DRWG. CODE	ნახაზის No DRWG. No
YOR-DEC-001	ST-CV	NV-DT-004

დახაზა DRW.BY	კონსტ. STR.EN	მთ.კონსტ. LED.EN	შეამ. APP.BY	მასშტაბი SCALE
ი.გ.	ი.გ.	ი.გ.	ი.გ.	ცვალებადი

ფორმატი LAYOUT A3
სტადია STATUS მ.პ
რევიზია REVISION R-0

კვანძი კვ-1
მ:10

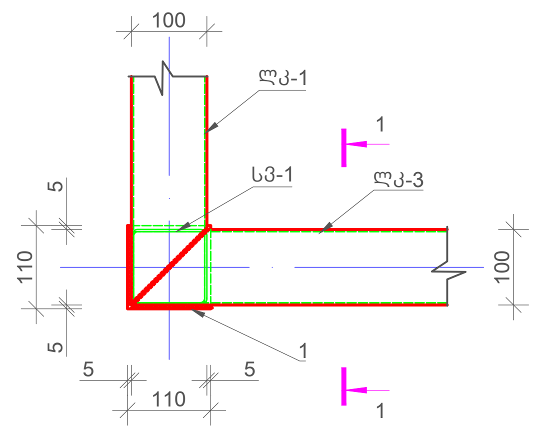

კვეთი 1-1
მ:10

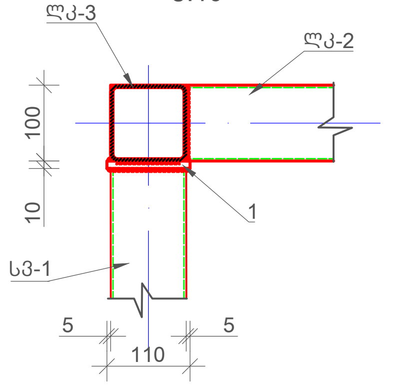

კვანძი კვ-2
მ:10

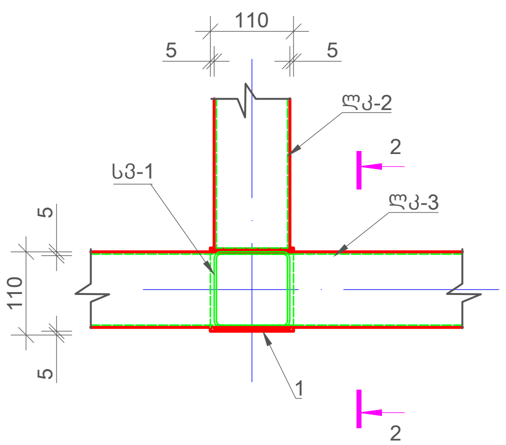

კვეთი 2-2
მ:10

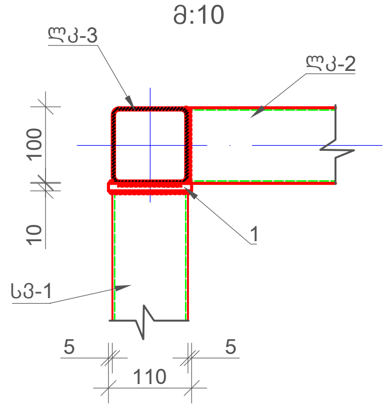

კვანძი კვ-3
მ:10

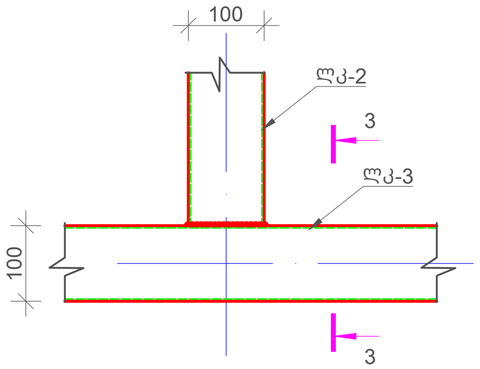

კვეთი 3-3
მ:10

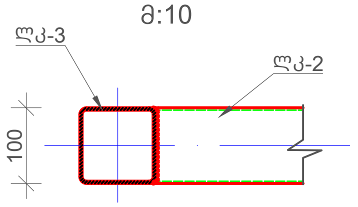

კვანძი კვ-4
მ:10

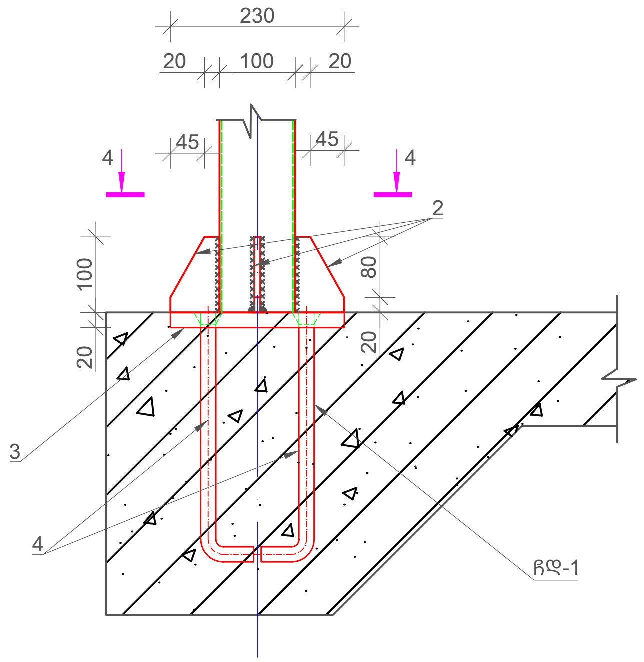

კვეთი 4-4
მ:10

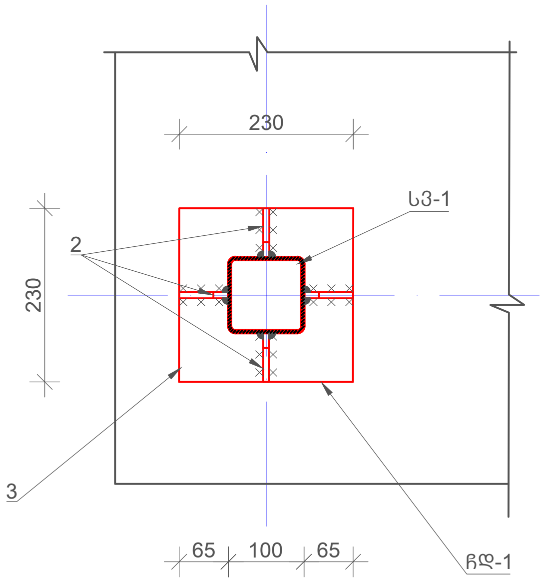

ლითონის სპეციფიკაცია კონსტრუქციაზე						
კონსტ. მარკა	პოზიციის მარკა	დასახელება, ესკიზი	სიგრძე (მმ)	რაოდენობა (ც)	წონა (კგ)	
					ერთ. წონა (კგ)	ჯამ. წონა (კგ)
სვ-1	-	მილკვადრატი 100X3	2300	6	20.70	124.2
ლკ-1	-	მილკვადრატი 100X3	4600	2	41.40	82.8
ლკ-2	-	მილკვადრატი 100X3	4400	7	39.60	277.2
ლკ-3	-	მილკვადრატი 100X3	6900	2	62.10	124.2
	1	ლით. ფურცელი 10X110მმ	110	6	0.95	5.7
	2	ლით. ფურცელი 6X65მმ	100	24	0.30	7.2
	3	ლით. ფურცელი 20X230მმ	230	6	8.3	49.8
	4	არმატურა Ø20, B-500C	400	24	1.00	24.0
						695.1
	შედუღება 4%					27.80

შენიშვნა:
1. ლითონის პროფილები დამუშავდეს ანტიკოროზიული ხსნარით.
2. ზომები და ნიშნულები დაზუსტდეს ადგილზე, არქიტექტურული პროექტის ავტორთან შეთანხმებით.
3. შედუღება განხორციელდეს შესადუღებელი ელემენტის გარშემო მთელს პერიმეტრზე უწყვეტად, შედუღების ნაკერის კათეტი არ უნდა აღემატებოდეს შესადუღებელი ლითონის პროფილის კედლის სისქეს, შედუღების შემდეგ გასუფთავდეს მავთულით და შეიღებოს ზეთოვანი საღებავით.
4. ლითონის კონსტრუქციები დამუშავებულია **KM**-ის დონეზე. ქარხანა დამამზადებლის მიერ დამუშავებული მუშა ნახაზები შეთანხმდეს პროექტის კონსტრუქტორთან

ჩასატანებელი დეტალი-1 (ჩდ-1) (6 ც)
მ. 1:10

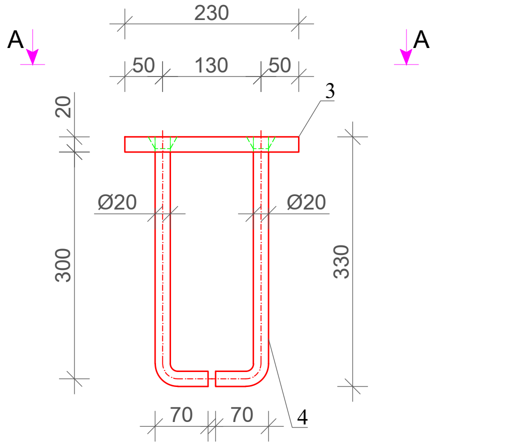

ჭრილი A-A
მ. 1:10

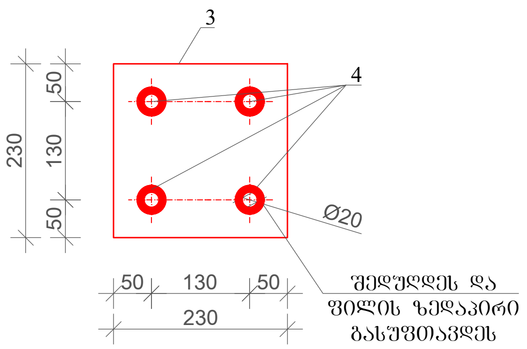

დეტალი 2
მ. 1:5

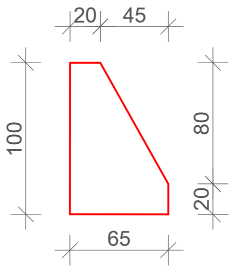

No	Date	Revision	Issued by

მისამართი ADDRESS: ქ. თბილისი სოფელი ტაბახმელა

დამკვეთი COSTUMER: შპს იორკ ჰოლდინგ გრუპი

დეკადერი

პროექტი PROJECT: ტაბახმელში ვისტა გარდენის ტერიტორიაზე 36მ³ ნავესის მოწყობის პროექტი

ნახაზი DRWG: ნავესის მოწყობის კვანძები დეტალები და სპეციფიკაცია

პროექტის No PROJECT No	ნახ. კოდი DRWG. CODE	ნახაზის No DRWG. No
YOR-DEC-001	ST-CV	NV-DT-004

დახაზა DRW.BY	კონსტ. STR.EN	მთ.კონსტ. LED.EN	შეამ. APP.BY	მასშტაბი SCALE
ი.გ.	ი.გ.	ი.გ.	ი.გ.	ცვალებადი

ფორმატი LAYOUT A3

სტადია STATUS მ.პ

რევიზია REVISION R-0